Monteringsveiledning

- Natre Nordic Edge innadslående som enkeltstående EI30 vindu.
- Natre Nordic Edge fast som enkeltstående fastkarm eller sammenkobling av elementer i brannklasse EI30 eller EI60.

1. Avstand mellom utvendig karm og vegg skal ikke være over 15 mm eller under 10 mm
2. Vinduet klosses opp som på vanlig metode for vinduer og festes med karmskruer 7,5x132 mm (mur/betongvegg) eller 6,0x100 mm treskruer (trevegg)
3. Tetting mellom karm og vegg skal dyttes hardt med steinull eller fugen må fylles med brannfugeskum. Deretter tettes det med tape på utvendig og innvendig side, alternativt kan det benyttes brannfugemasse og bunnfyllingslist. Se vedlagte tegninger.
4. Bearbeiding av vinduskonstruksjonen SKAL ikke gjøres uten skriftlig tillatelse fra vindusprodusenten.
5. Vedlagte tegninger viser hvilke monteringsmetoder som kan benyttes.
6. Ansvarlig for monteringen av vinduene på byggeplass SKAL kontrollere at denne monteringsanvisning er blitt fulgt og påføre måned, årstall og signatur.

NB! *Åpningsbare brannvinduer skal KUN åpnes ved vask og/eller vedlikehold. Vaktmestervrider SKAL oppbevares adskilt fra vinduet.*

Montert mnd: År: Dato: Sign:

DENNE DOKUMENTASJONEN SKAL OPPBEVARES SOM ET BYGGESAKSDOKUMENT OG SKAL KUNNE FREMVISES VED BEHOV.

Natre Vinduer AS
Engenvegen 1
2827 Hunndalen

Utgave 2, 6.11.2026

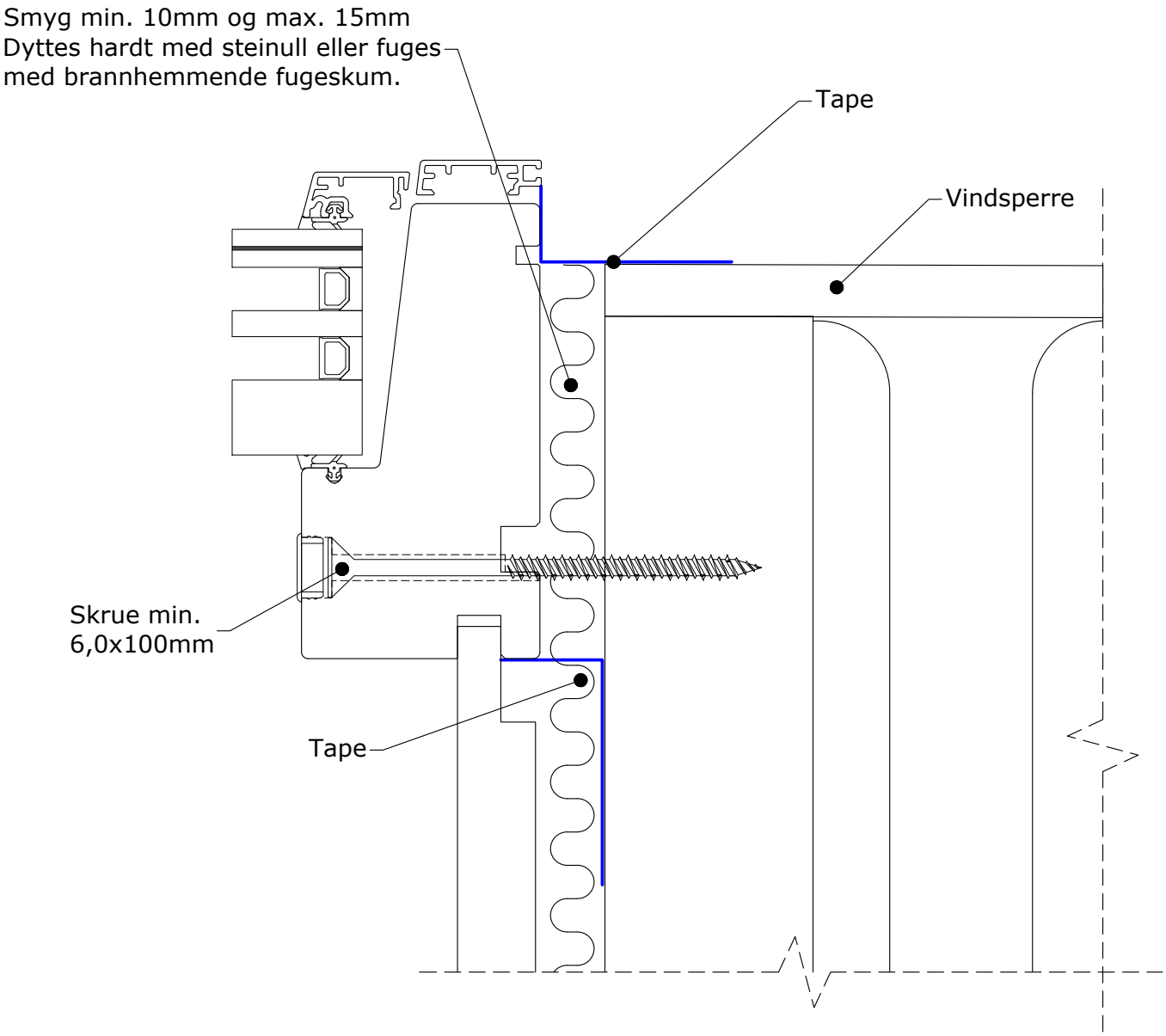

Date.	Design.	Approved.	Ver. no.	Rev. date.	Scale.	Tolerance. ±0,2mm. Any different are defined at drawing	Drawing no.
2.10.2025	KS	-	2	6.11.2026	-		Montering Natre Edge Brannvinduer V2

Natre Edge Brannprodukter
Montering med tape

Natre Vinduer AS
Engenvein 1
2827 HUNNDALEN
NORWAY

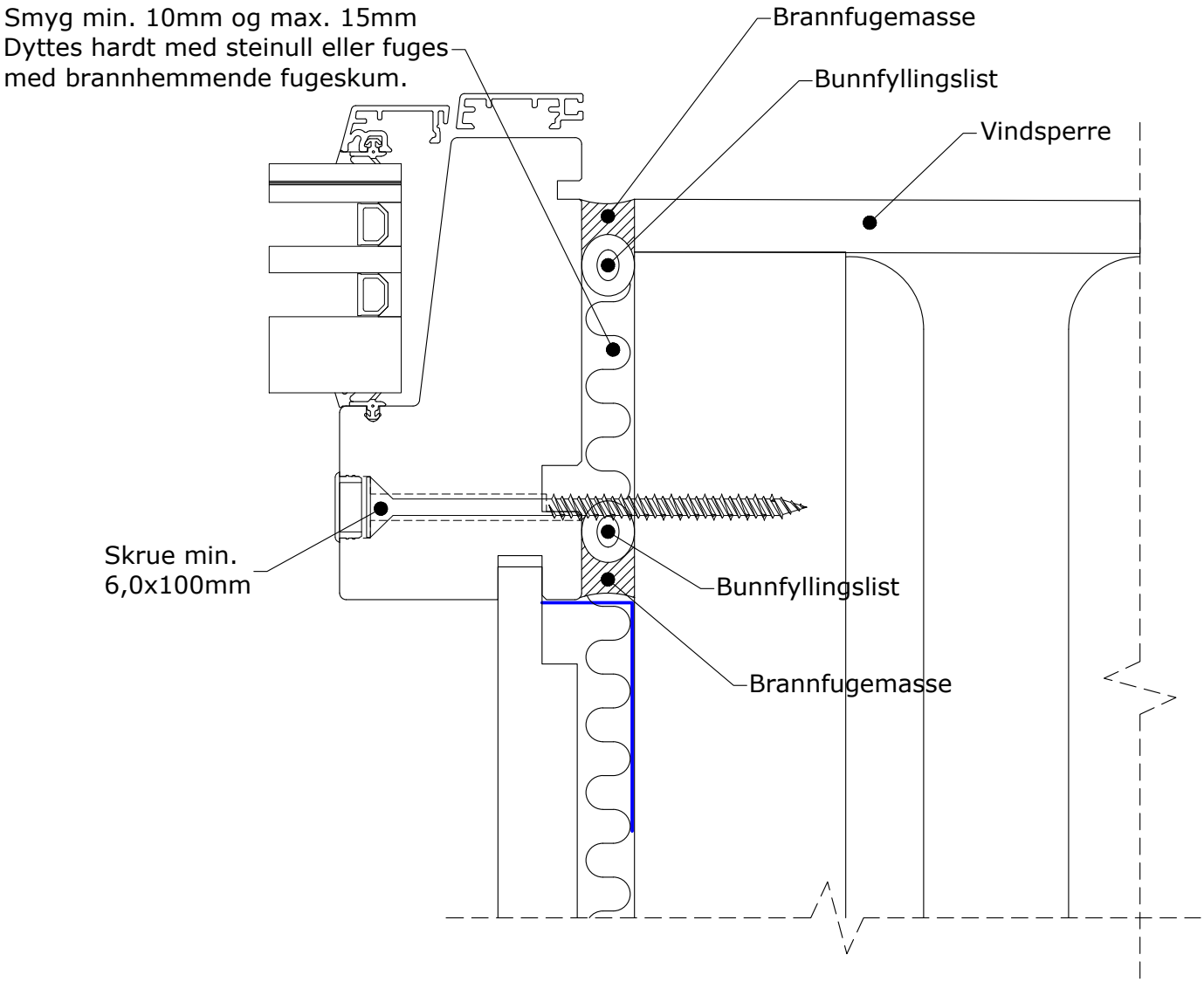

Date.	Design.	Approved.	Ver. no.	Rev. date.	Scale.	Tolerance. ±0,2mm. Any different are defined at drawing	Drawing no.
2.10.2025	KS	-	2	6.11.2026	-		Montering Natre Edge Brannvinduer V2

Natre Edge brannprodukter
Montering med bunnfyllingslist og fuging

Natre Vinduer AS
Engenvein 1
2827 HUNNDALEN
NORWAY

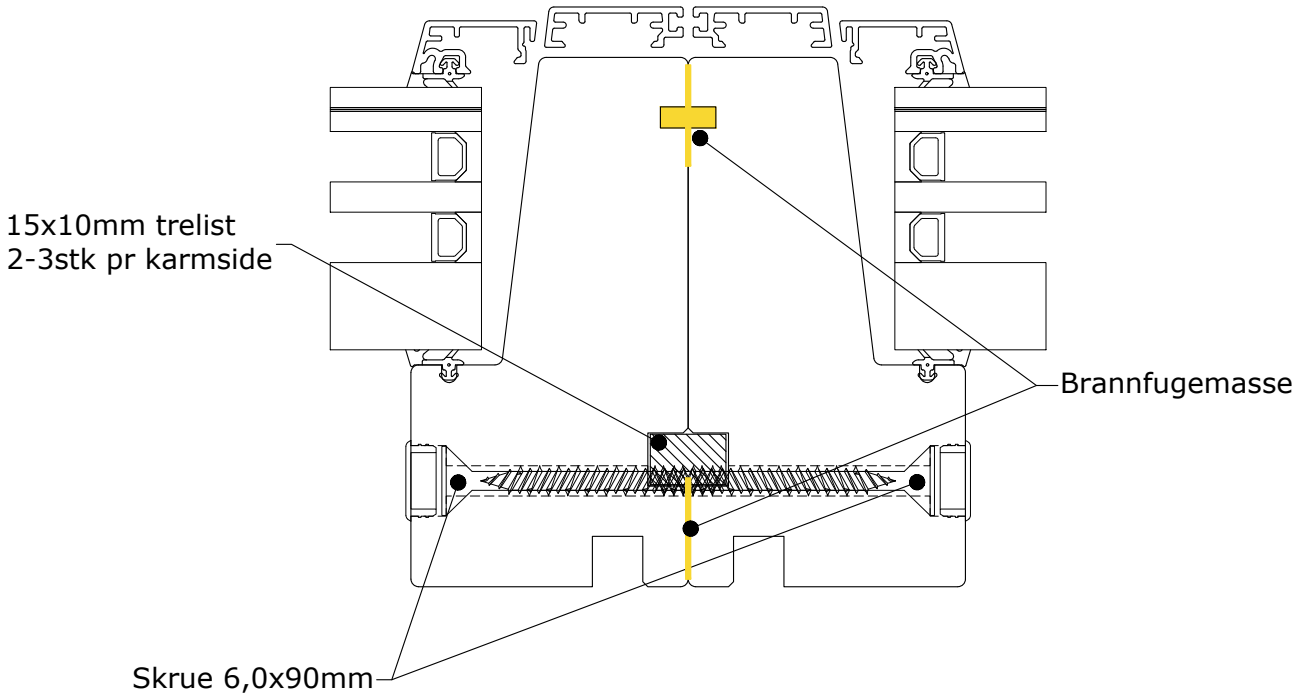

Date.	Design.	Approved.	Ver. no.	Rev. date.	Scale.	Tolerance. ±0,2mm. Any different are defined at drawing	Drawing no.
2.10.2025	KS	-	2	6.11.2026	-		Montering Natre Edge Brannvinduer V2

Natre Edge Fastkarmer
Sammenkobling av EI30 & EI60

Natre Vinduer AS
Engenvein 1
2827 HUNNDALEN
NORWAY